FR 25-RL

Laserová reflexní optická závora

VÝZNAMNÉ VLASTNOSTI

- Zvláště vhodné pro aplikace s malým provozním rozsahem
- Použitelné se širokým spektrem různých odrážečů
- Velmi malý, dobře patrný laserový světelný bod
- Nastavení snímače tlačítkem Teach-in a řídicím vstupem
- Robustní plastové pouzdro vyztužené skelnými vlákny

Optické parametry	
Maximální rozsah	1 … 15 m [1]
Provozní rozsah	1 … 13 m [1]
Druh světla	Laser, červené, 650 nm
Velikost světelného bodu	Viz schéma na str. 21
Třída laseru (DIN EN 60825-1:2008-5)	1
Polarizační filtr	Ano

Funkce	
LED indikace, zelená	Indikace napájecího napětí
LED indikace, žlutá	Indikace spínacího výstupu
Nastavení citlivosti	Tlačítkem Teach-in a řídicím vstupem
Režimy funkce Teach-in	Režim 1: během probíhajícího procesu Režim 2: při stojícím procesu
Možnosti nastavení	N.O./N.C. tlačítkem Teach-in a řídicím vstupem Blokování tlačítka řídicím vstupem
Výchozí nastavení	Max. rozsah a N.O.

Elektrické parametry	
Napájecí napětí $+U_B$	10 … 30 V DC [3]
Proud naprázdno I_0	≤ 30 mA
Výstupní proud Ie	≤ 100 mA
Ochranné obvody	Ochrana proti přepólování U_B ochrana proti zkratu (Q)
Třída ochrany	2
Pohotovostní doba	< 300 ms
Spínací výstup Q	PNP/NPN (viz schéma na str. 21)
Výstupní funkce	N.O./N.C.
Spínací frekvence f (ti/tp 1:1)	≤ 2000 Hz
Doba odezvy	250 µs
Řídicí vstup IN [3]	$+U_B$ = funkce Teach-in $-U_B$ = tlačítko blokováno Volný vstup = normální provoz

Mechanické parametry	
Rozměry	34 × 20 × 12 mm [3]
Stupeň krytí	IP 69K & IP 67 [4]
Materiál pouzdra	ABS
Materiál čelní optické plochy	PMMA
Druh připojení	Viz schéma na str. 21
Teplota okolí: provoz	-20 … +60 °C
Teplota okolí: skladování	-20 … +80 °C
Hmotnost (konektorová verze)	10 g
Hmotnost (kabelová verze)	40 g
Hmotnost (s kabelem „pigtail“)	20 g
Odolnost vůči vibracím a nárazům	EN 60947-5-2

[1] Referenční materiál: odrazka R5/L [2] Max. 10 % zvlnění, v rozsahu U_B, ~ 50 Hz / 100 Hz [3] Pouze 4-pinové provedení [4] S připojeným konektorem IP 67 / IP 69K

Snímací dosah	Spínací výstup	Druh připojení	Objednací reference	Díl číslo
1 … 13 m	PNP	Kovový konektor, M8×1, 3-pin	FR 25-RL-PS-M3M	609-31000
1 … 13 m	PNP	Kovový konektor, M8×1, 4-pin	FR 25-RL-PS-M4M	609-31001
1 … 13 m	NPN	Kovový konektor, M8×1, 4-pin	FR 25-RL-NS-M4M	609-31002
1 … 13 m	PNP	Kabel, 2 m, 4-wire	FR 25-RL-PS-K4	609-21004
1 … 13 m	NPN	Kabel, 2 m, 4-wire	FR 25-RL-NS-K4	609-21001
1 … 13 m	PNP	Kabel „Pigtail“, 150 mm s konekt. M12, 4-pin.	FR 25-RL-PS-KL4	609-21006
1 … 13 m	NPN	Kabel „Pigtail“, 150 mm s konekt. M12, 4-pin.	FR 25-RL-NS-KL4	609-21003

Konektorové připojení

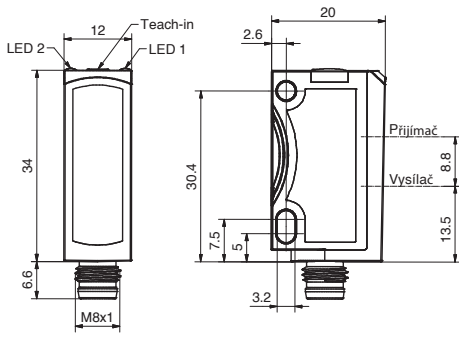

153-00937

Kabelové připojení

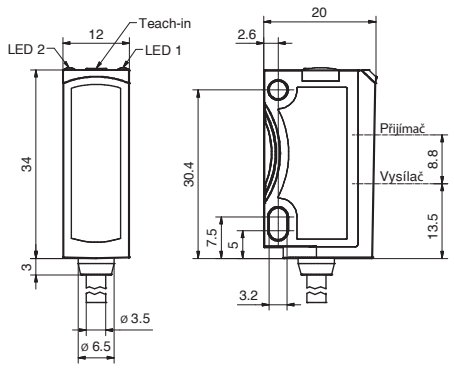

153-00936

Připojení 4-pinové

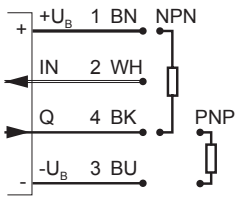

154-00312

Připojení 3-pinové

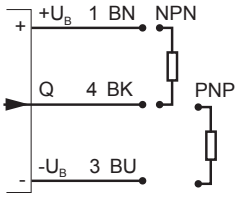

154-00311

Provozní rezerva

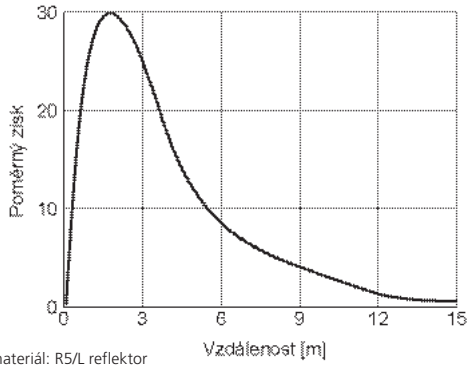

Referenční materiál: R5/L reflektor

155-01390

Velikost světelného bodu

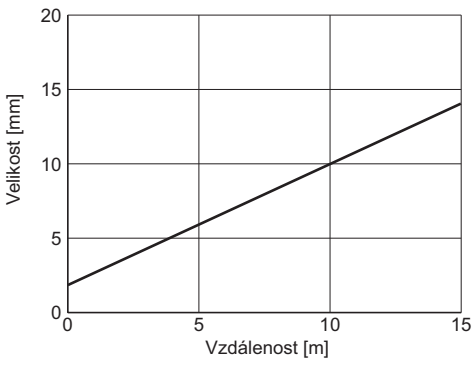

155-01391

Odrazka (zejména pro krátké rozsahy)	Provozní rozsah
RD-25 KL	0,15 … 1 m

Příslušenství	
Montážní konzoly	Viz str. 32
Připojovací kabely	Viz str. 34
Odrazky	Viz str. 35